Meywalk 4 Large

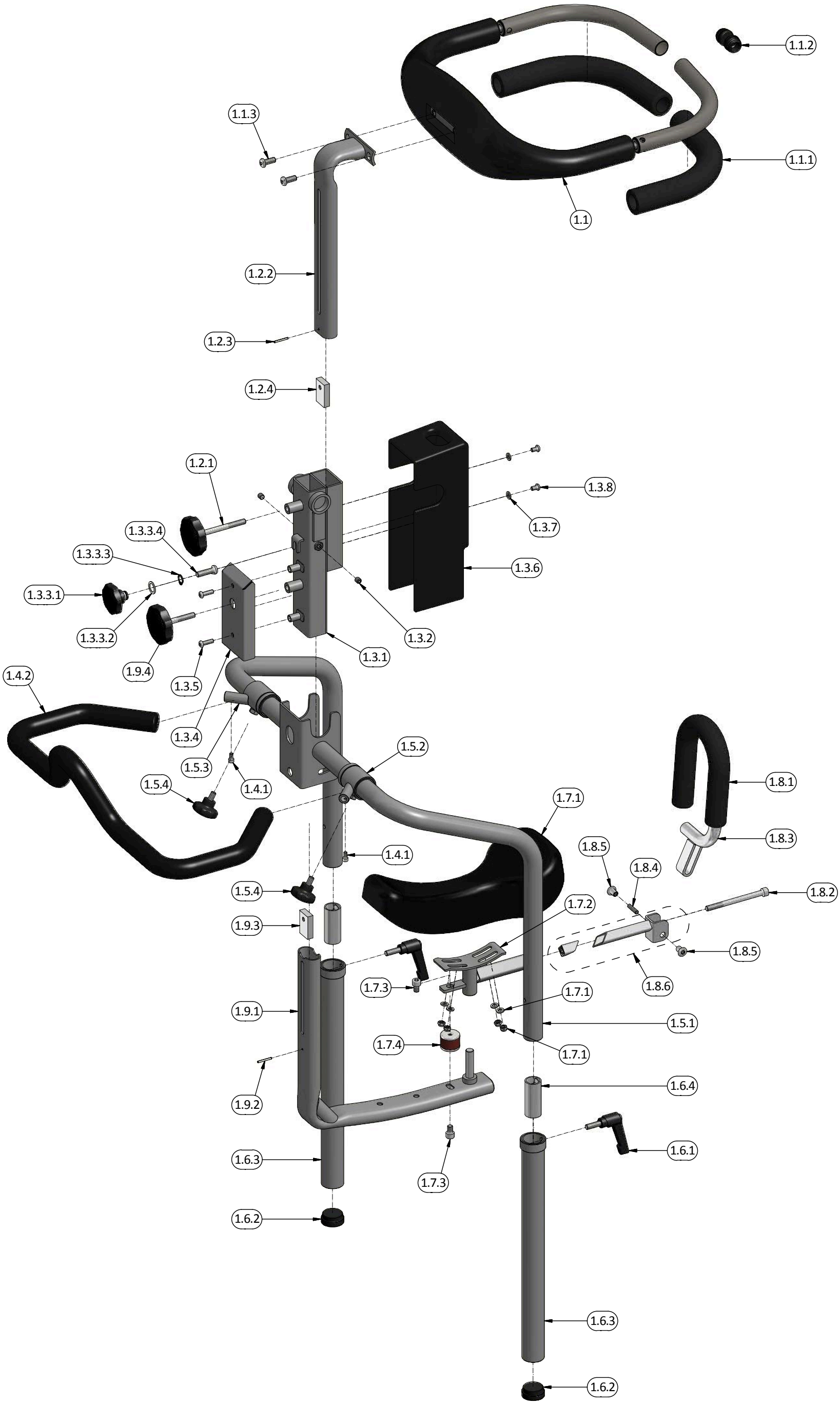

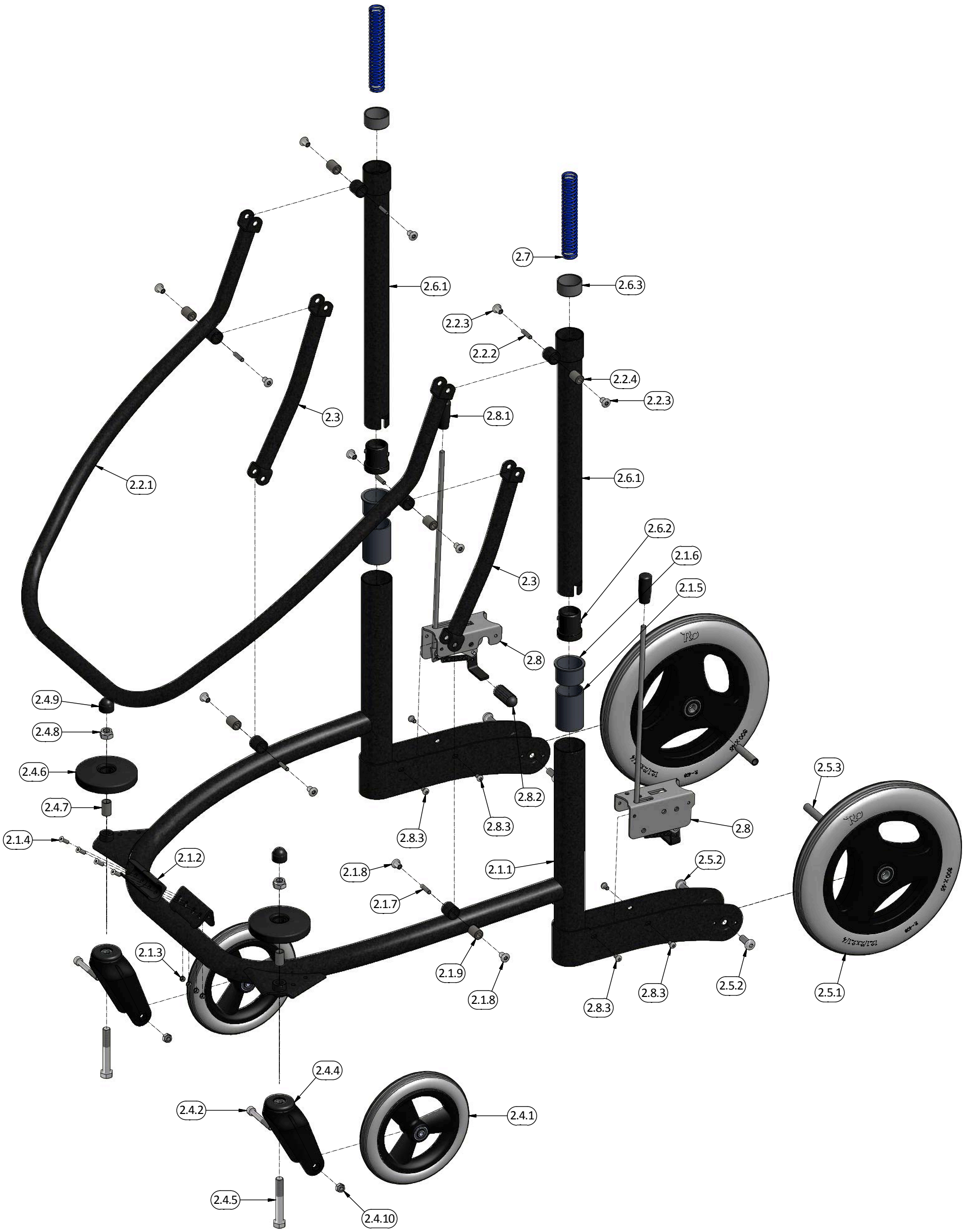
2.7
2.6.1
2.6.3
2.2.3
2.2.2
2.2.4
2.2.3
2.3
2.8.1
2.2.1
2.6.1
2.6.2
2.1.6
2.3
2.1.5
2.8
2.4.9
2.4.8
2.4.6
2.8.2
2.5.3
2.4.7
2.8.3
2.8
2.1.4
2.1.2
2.8.3
2.1.8
2.1.1
2.5.2
2.1.7
2.1.3
2.1.9
2.8.3
2.5.2
2.5.1
2.1.8
2.8.3
2.4.4
2.4.2
2.4.1
2.4.5
2.4.10